BARTEC®

Procédure de mise en œuvre et contrôle des liaisons d'armatures «LER»

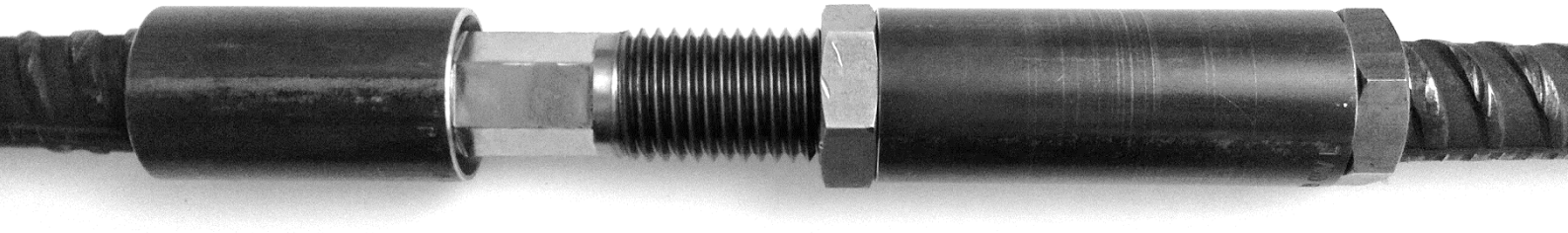

Conseil aux ingénieurs Technique d'armature

Les ingénieurs de Debrunner Acifer Groupe sont volontiers comme spécialistes à votre entière disposition pour toutes questions liées à la Technique d'armature.

www.armature.ch
info@bewehrungstechnik.ch

Debrunner Acifer Armatures
klöckner & co multi metal distribution

Version 03.2022

L'armature et bien plus
www.armature.ch

BARTEC LER – Instructions de montage

① Barre de 1ère phase avec coupleur (BLS1)

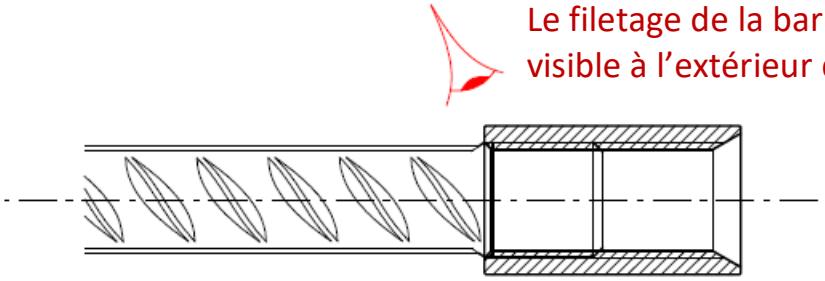

② Montage de la liaison LER

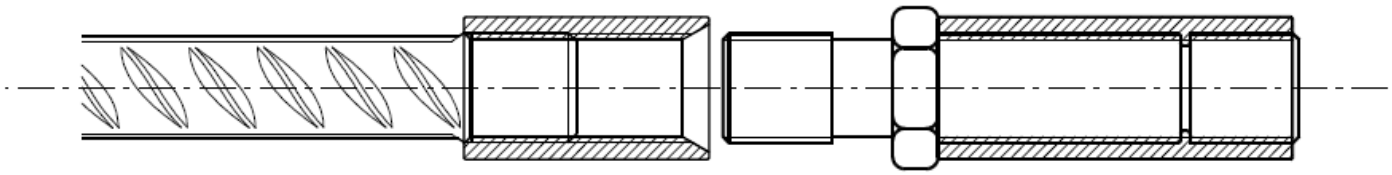

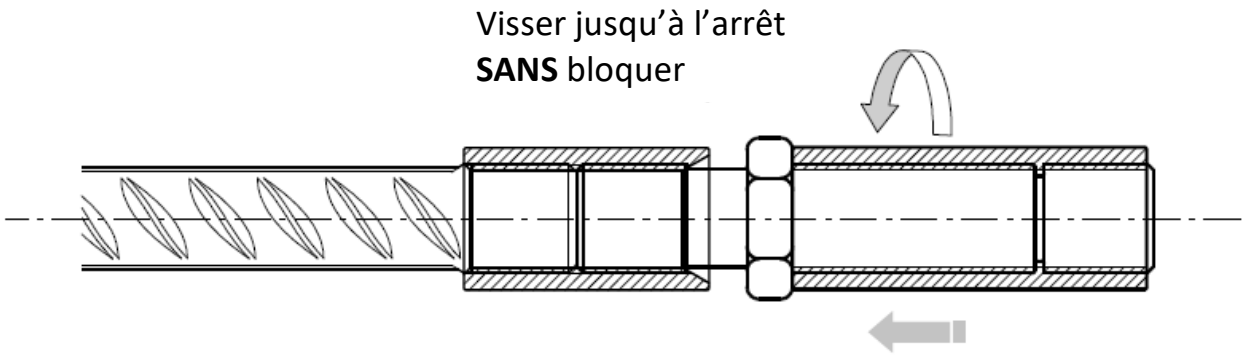

BARTEC LER – Instructions de montage

③ Montage de la barre de 2ème phase, avec contre-écrou (LCE1)

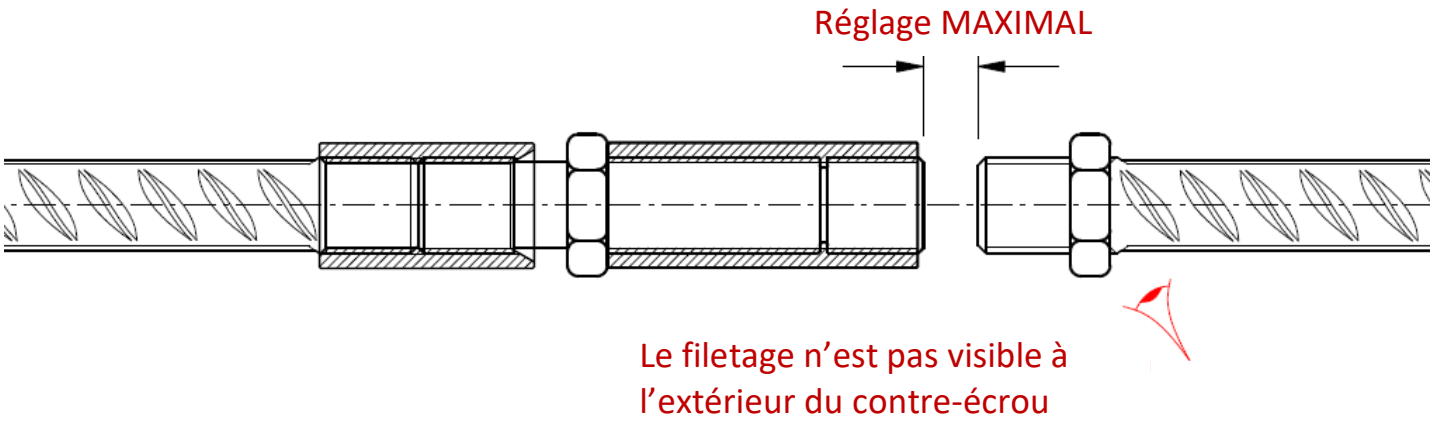

Valeur de réglage maxi autorisé	
Barre Ø	Réglage MAXI. mm
16	24
20	28
26	32
30	42
40	52

④ Connexion de la barre de 2ème phase

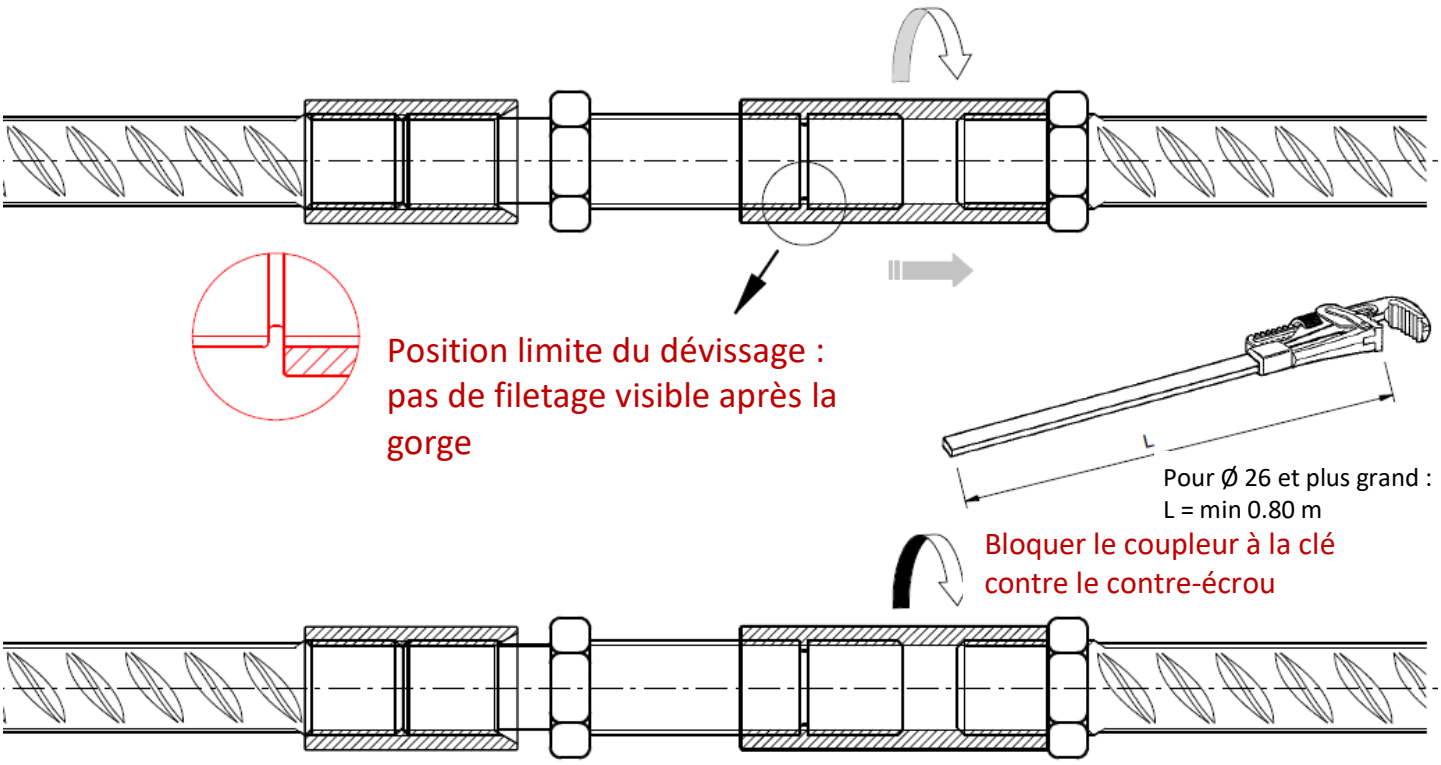

BARTEC LER – Instructions de montage

⑤ Blocage côté barre de 1ère phase

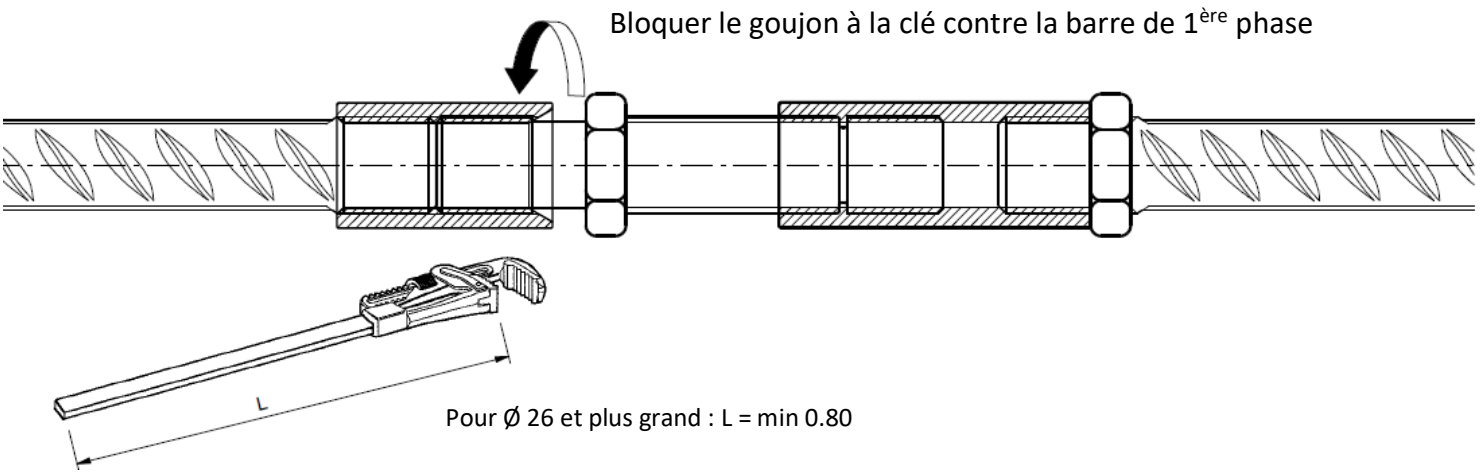

⑥ Blocage du 2ème contre-écrou

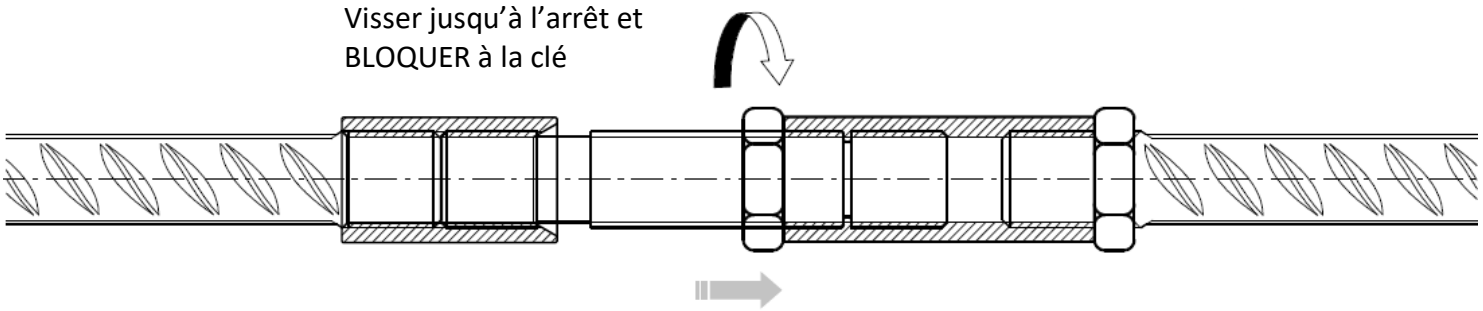

⑦ Contrôle de la mise en œuvre

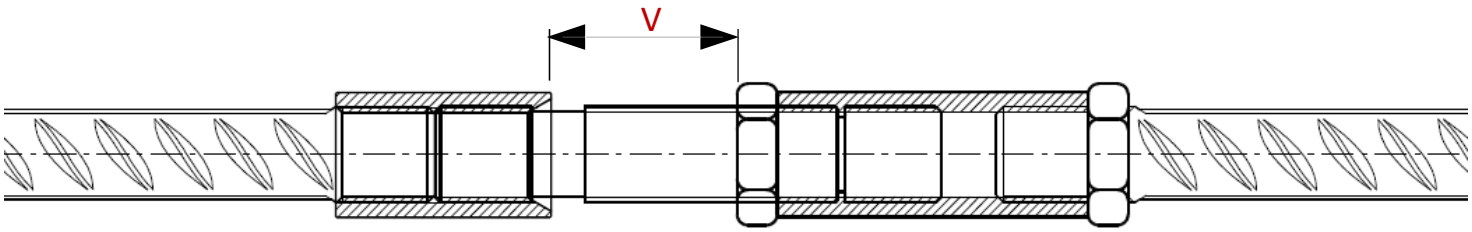

Valeurs de contrôle maxi autorisées	
Barre Ø	Valeur MAXI en mm
16	64
20	77
26	99
30	120
40	145